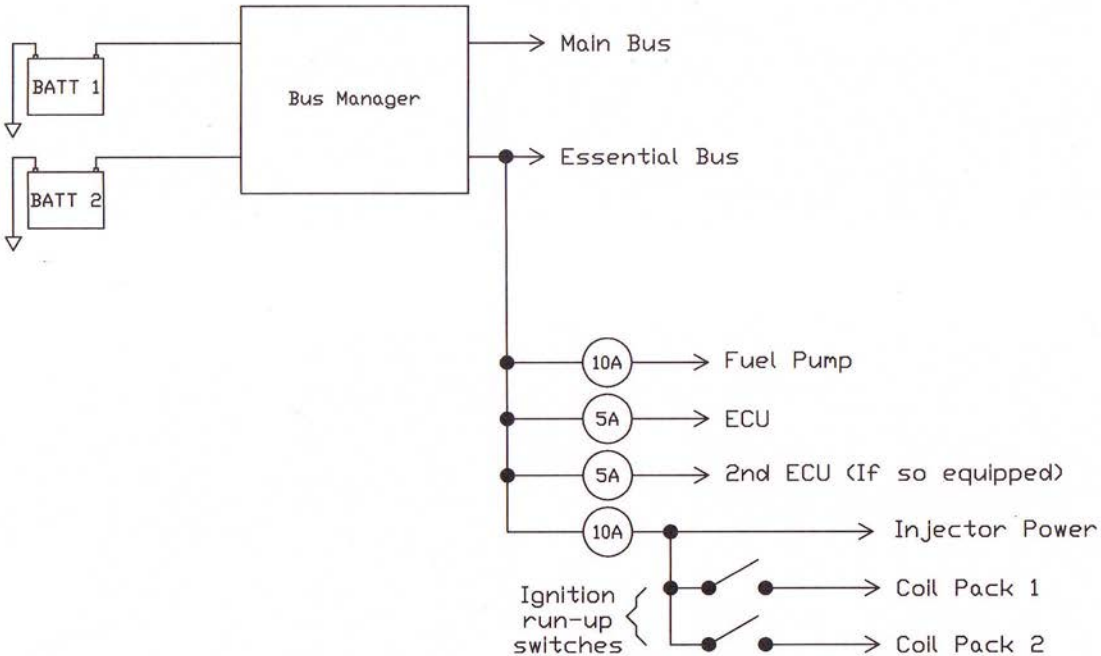EFII-4 & EFII-4R Power Wiring